Luftbeschaffungsanlagen
für Güllewagen & Anhänger

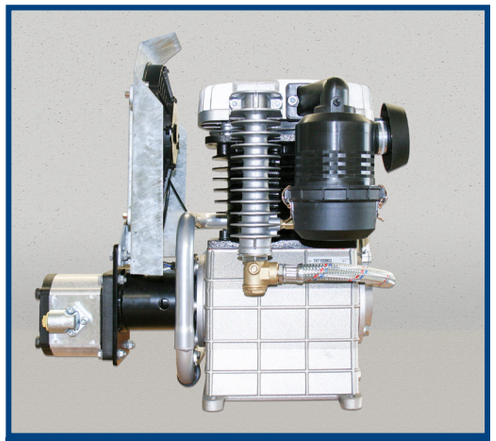

K1000
2 Zylinder-
Kolbenverdichter

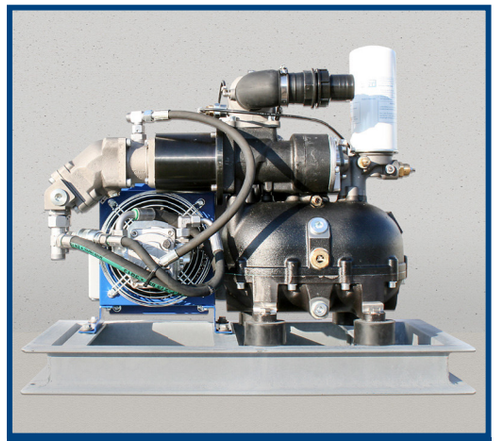

S2000
Schraubenverdichter

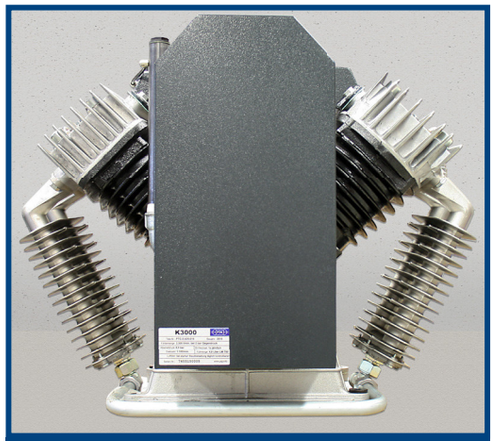

K3000
4 Zylinder-
Kolbenverdichter

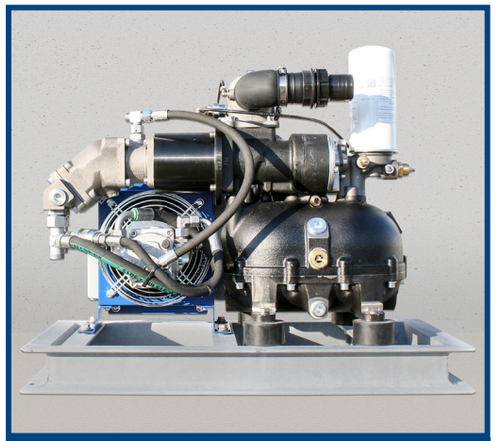

S4000
Schraubenverdichter

	K1000	S2000	K3000	S4000
Lieferleistung*	1.200 l/min	2.200 l/min	3.200 l/min	4.000 l/min
Befüllzeiten**	7,0 min	4,0 min	3,0 min	2,5 min

* Lieferleistung bei 2,0 bar Gegendruck
** Befüllzeiten Tandem 1,5 bar –> 3,5 bar 4 Reifen 750/60 R30.5

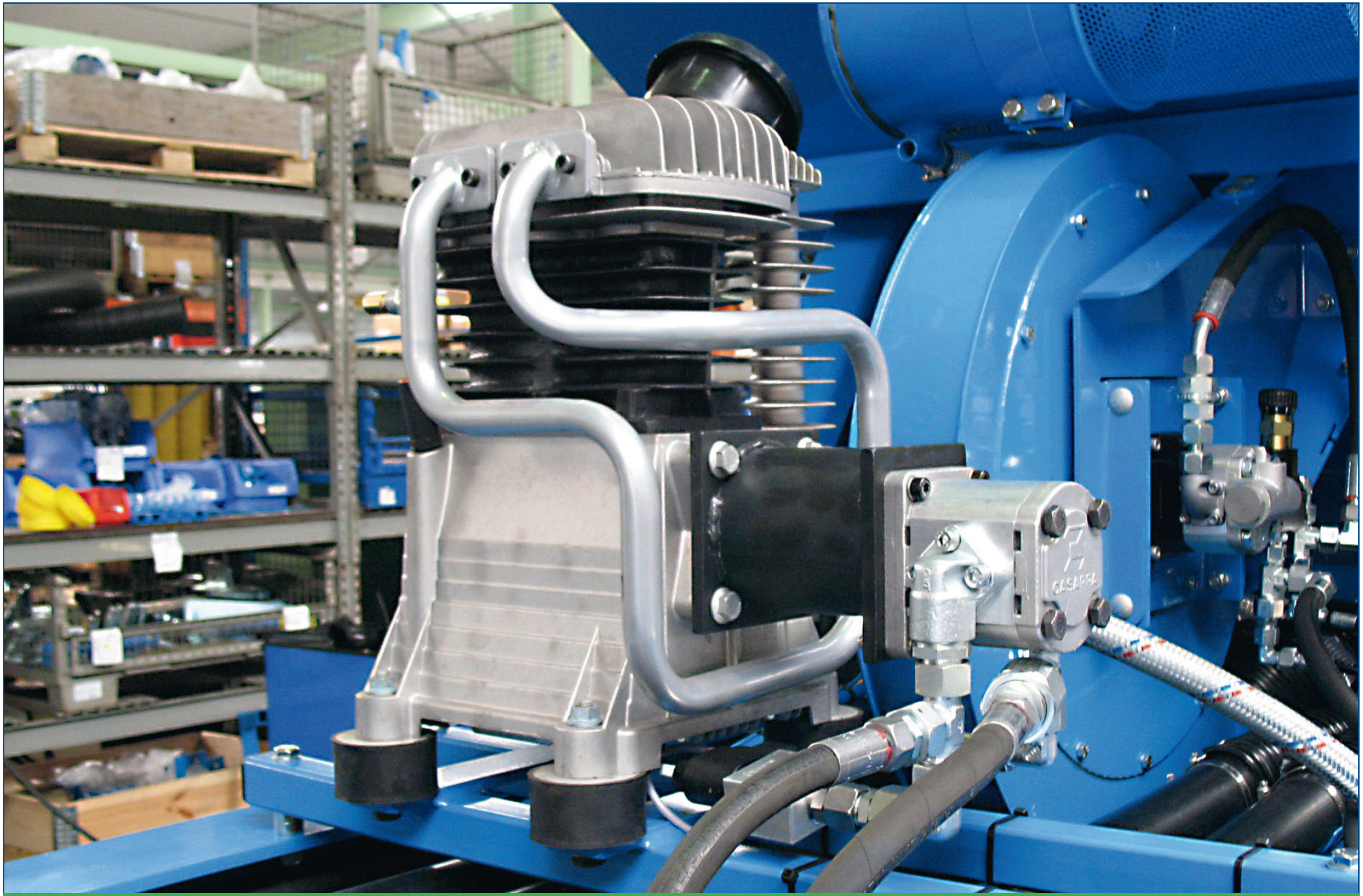

Luftbeschaffungsanlage
K500 (600 l/min)

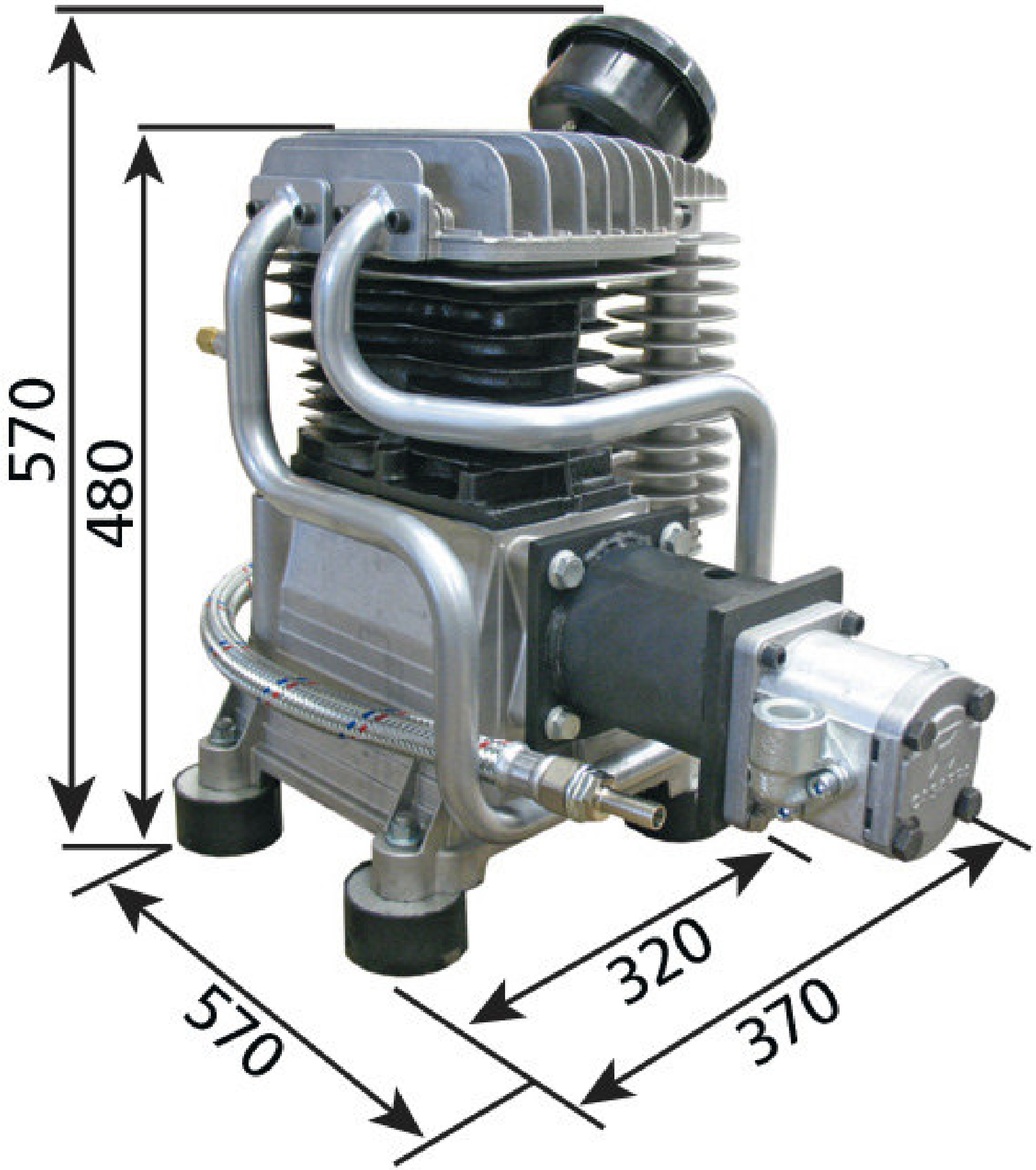
570
480
570
320
370

Luftbeschaffungsanlage
K500 (600 l/min)

Technische Angaben:

Kolbenverdichter mit 2 Zylindern, p_{max}:	**7,5 bar**
effektive Lieferleistung:	**600 l/min bei 2 bar Gegendruck**
Drehzahl maximal:	**1.300 U/min** **(ggf. hydraulische Absicherung notwendig)**
Ölfüllmenge:	**2,5 l**
Ölbedarf des Hydraulikmotors:	**ca. 25 l/min**

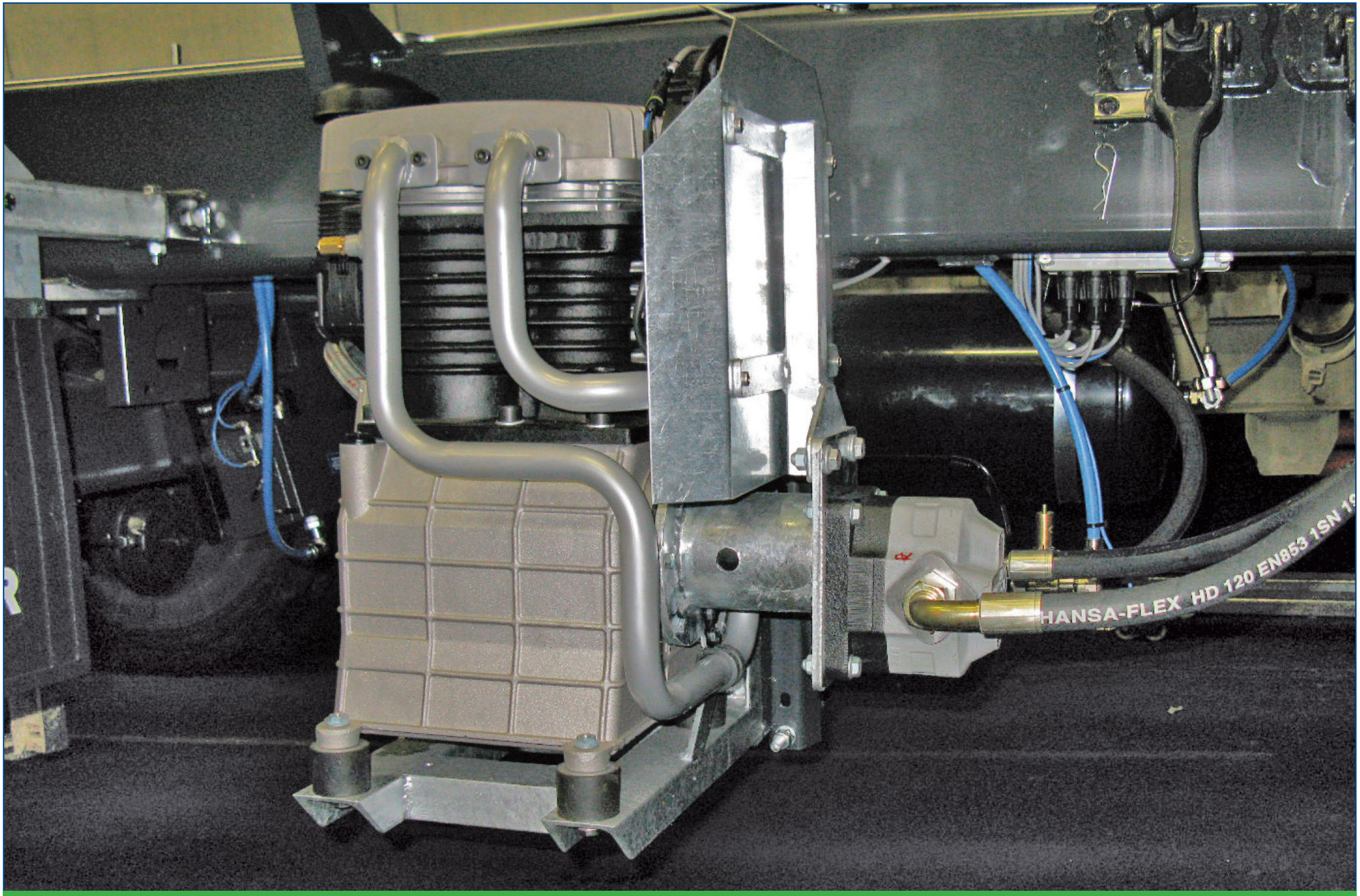

Luftbeschaffungsanlage
K1000 (1.200 l/min)

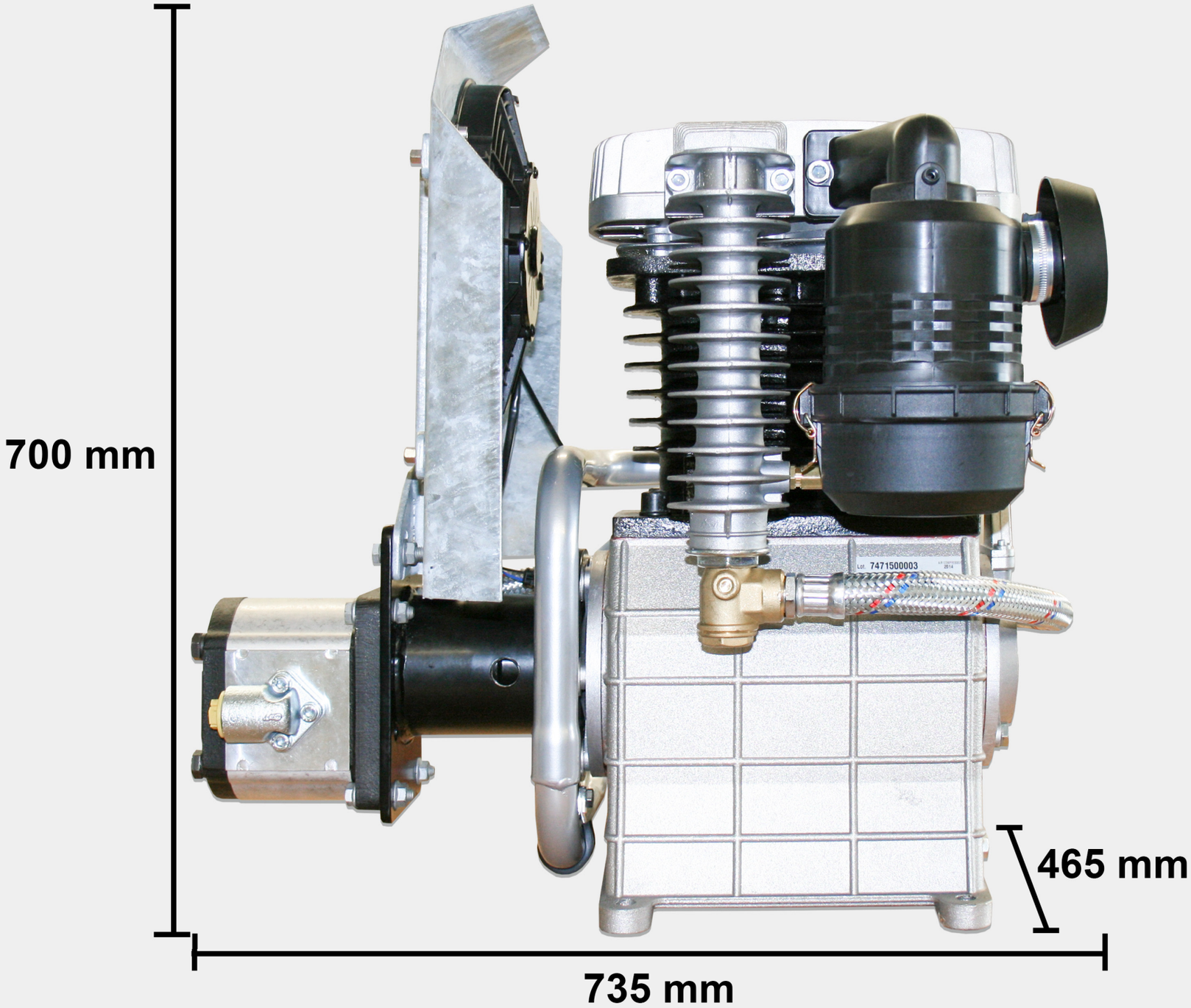
700 mm
465 mm
735 mm

Luftbeschaffungsanlage
K1000 (1.200 l/min)

Technische Angaben:

Kolbenverdichter mit 2 Zylindern, p_{max}:	**7,5 bar**
effektive Lieferleistung:	**1.200 l/min bei 2 bar Gegendruck**
Drehzahl maximal:	**1.100 U/min** **(ggf. hydraulische Absicherung notwendig)**
Ölfüllmenge:	**2,3 l**
Ölbedarf des Hydraulikmotors:	**ca. 45 l/min**

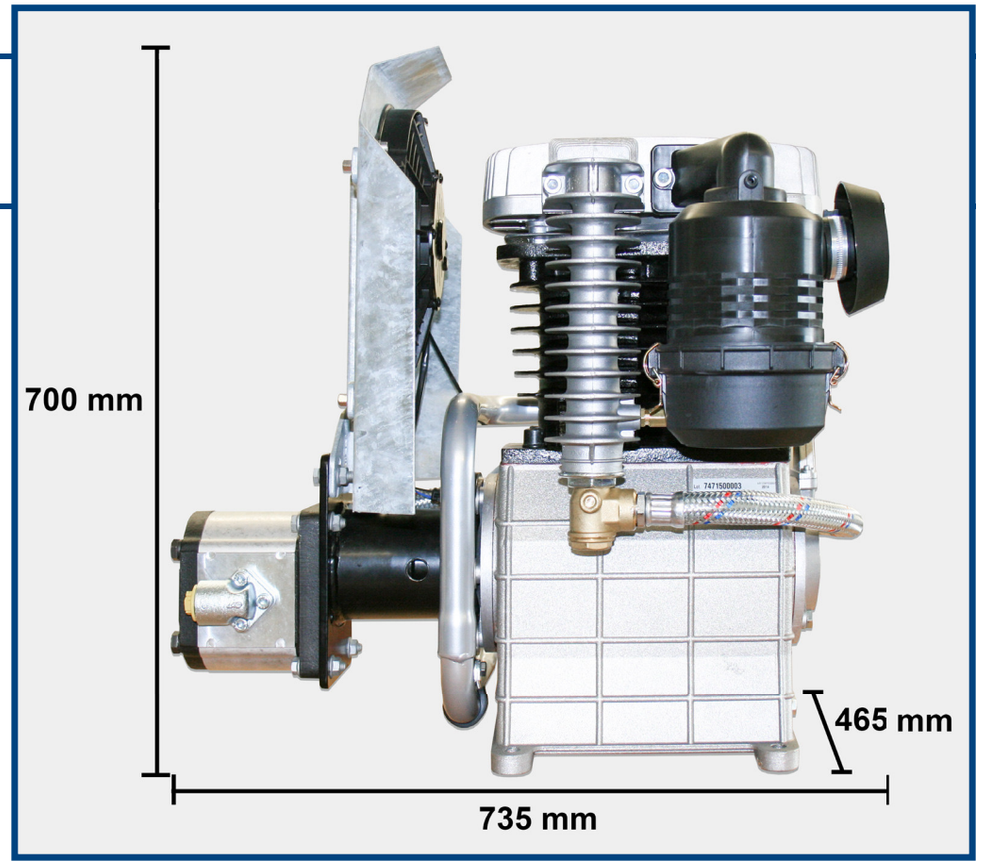

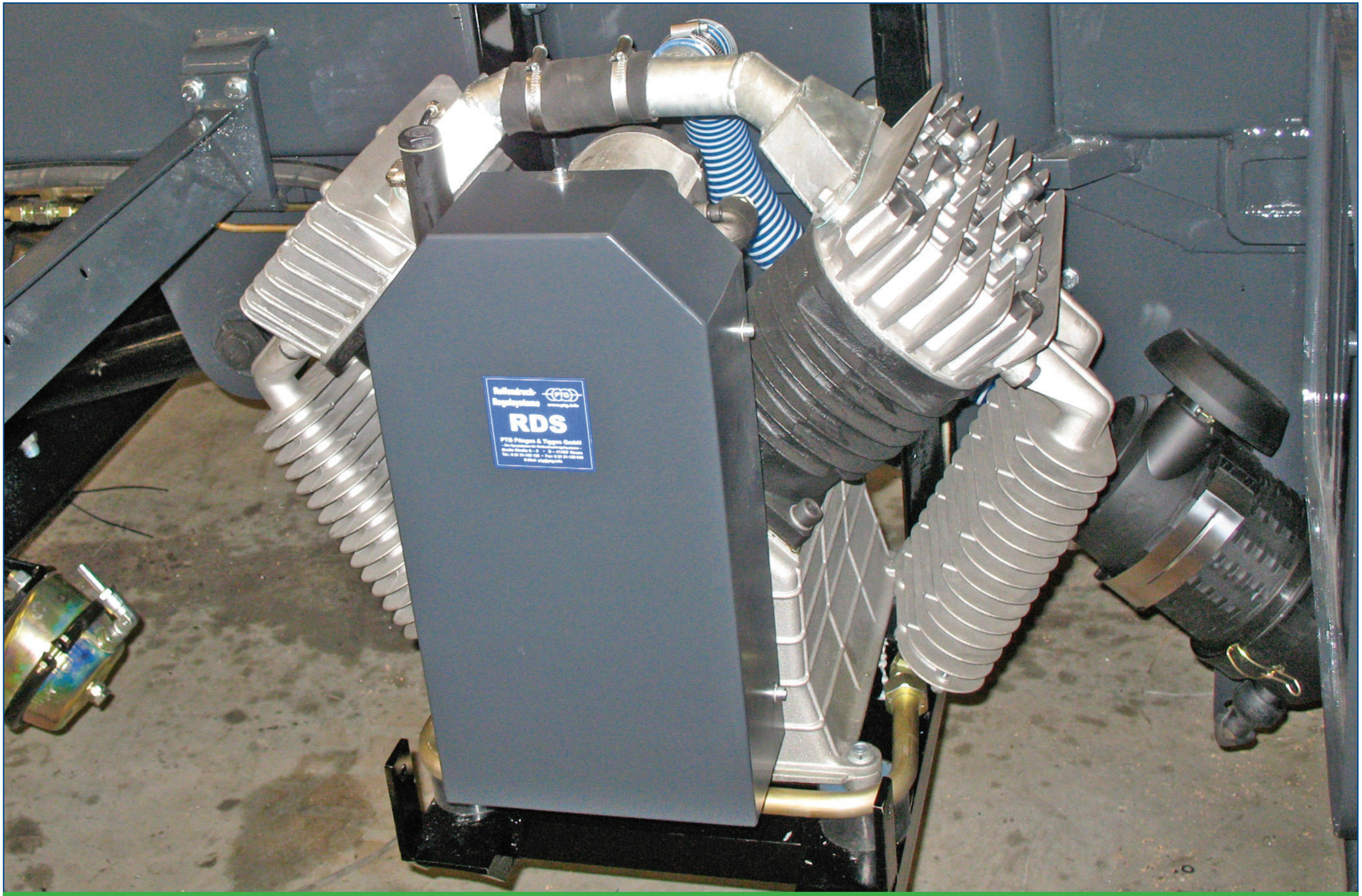

Luftbeschaffungsanlage
K3000 (3.200 l/min)

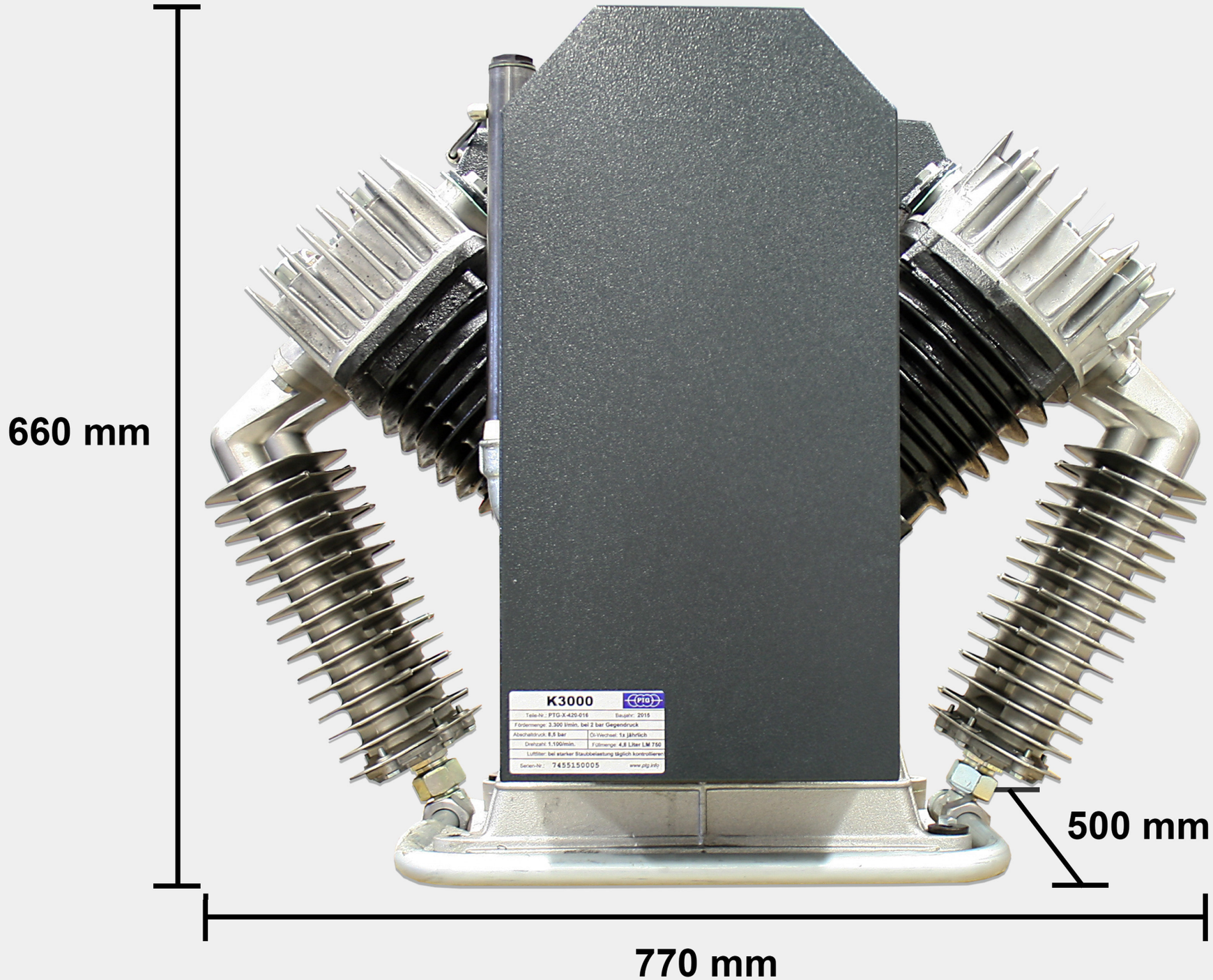
660 mm
500 mm
770 mm
K3000
Teile-Nr.: PTG-X-420-016
Baujahr: 2016
Fördermenge: 3.300 l/min. bei 2 bar Gegendruck
Abschaltdruck: 8,5 bar
Öl-Wechsel: 1x jährlich
Drehzahl: 1.100/min.
Füllmenge: 4,8 Liter LM 750
Luftfilter: bei starker Staubbelastung täglich kontrollieren
Serien-Nr.: 7455150005
www.ptg.info

Luftbeschaffungsanlage
K3000 (3.200 l/min)

Technische Angaben:

Kolbenverdichter mit 4 Zylindern, p_{max}:	**7,5 bar**
effektive Lieferleistung:	**3.200 l/min bei 2 bar Gegendruck**
Drehzahl maximal:	**1.100 U/min** **(ggf. hydraulische Absicherung notwendig)**
Ölfüllmenge:	**5,0 l**
Ölbedarf des Hydraulikmotors:	**ca. 80 l/min**

Luftbeschaffungsanlage
S2000 (2.200 l/min) und **S4000** (4.000l/min)

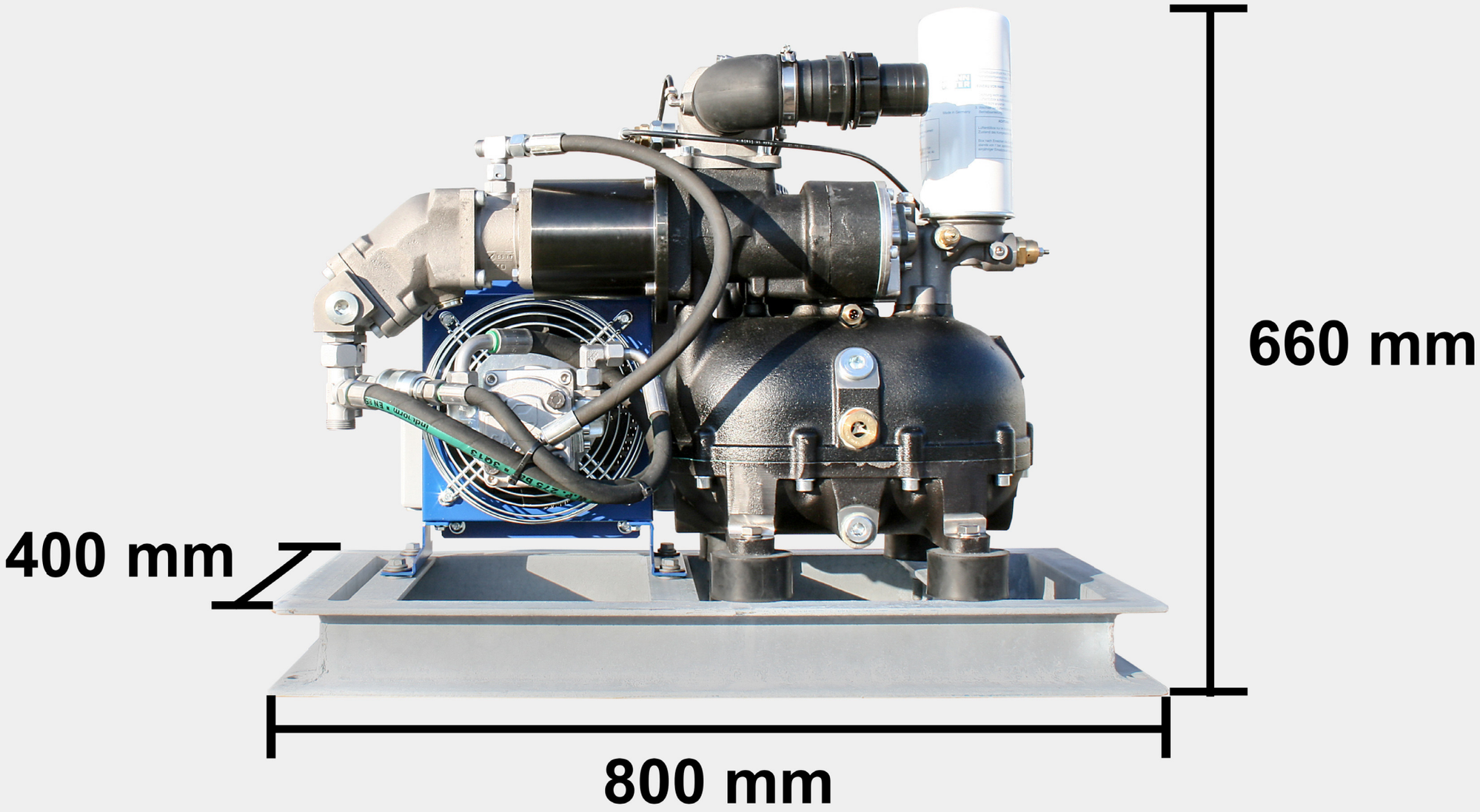
660 mm
400 mm
800 mm

Luftbeschaffungsanlage
S2000 (2.200 l/min) und **S4000** (4.000l/min)

Technische Angaben: S2000	**Technische Angaben: S4000**
Schraubenverdichter mit Ölkühlung p_{max}: 7,5 bar	Schraubenverdichter mit Ölkühlung p_{max}: 7,5 bar
Antrieb über Axialkolbenmotor	Antrieb über Axialkolbenmotor
Effektive Lieferleistung: 2.200 l/min bei 4 bar Gegendruck	Effektive Lieferleistung: 4.000 l/min bei 4 bar Gegendruck
Ölfüllmenge: 5 l	Ölfüllmenge: 7 l
Ölbedarf des Hydraulikmotors: ca. 85 l/min	Ölbedarf des Hydraulikmotors: ca. 90 bis 100 l/min

ATZLINGER

Atzlinger GmbH
Steggraben 8 · A-4491 Niederneukirchen
Tel.: +43 - (0) 72 24 - 86 07 - 310 · Fax: +43 - (0) 720 - 50 59 - 260
office@atzlinger · www.atzlinger.at